Piano cottura Foster Milano

Piani cottura a gas

Codice: 7646 000

CARATTERISTICHE

ACCENSIONE SOTTOMANOPOLA	Massima libertà di movimento con l'accensione elettrica sottomanopola, caratteristica comune a tutti i modelli, che permette l'attivazione della fiamma con una sola mano.
BRUCIATORI AEO	I bruciatori AEO garantiscono rendimenti del 25% maggiori di soluzioni standard. Il bruciatore Dual a 2 corone indipendenti, comandate da una singola manopola, eroga da 1 a 5KW, una potenza riscontrabile nei soli modelli professionali.
BRUCIATORI SPECIALI	Molti piani Foster sono dotati di buciatori speciali, con due o tre corone di fuoco che aumentano di molto la potenza erogata e la superficie riscaldata direttamente. Nei modelli DUAL inoltre le due corone di fuoco sono indipendenti, rendendo questi bruciatori perfetti sia per cotture intensive che delicate.
GRIGLIE IN GHISA	La ghisa è il materiale perfetto per la griglia di un piano cottura per le tante proprietà che lo contraddistinguono: alta capacità termica che migliora i rendimenti della cottura; peso e stabilità che migliorano la sicurezza; robustezza che mantiene inalterato nel tempo l'aspetto originale; facilità di pulizia.
GRIGLIE XXL	L'importante griglia in ghisa smaltata ha dimensioni straordinarie, 33x25 cm, che crea una superficie di lavoro fino al 50% più grande rispetto ad un normale piano di cottura domestico. Adesso è possibile utilizzare tutti i bruciatori contemporaneamente anche con pentole di grandi dimensioni.
Piani cottura a gas	
PROFONDITÀ 56	56 cm di profondità. Una dimensione maggiorata sinonimo di grande funzionalità, che contraddistingue la serie Foster Milano.

DETTAGLI

Bordo Installazione	Q4 (Bordo 4 mm)
Finitura	Spazzolato Foster
Materiale	Acciaio inox AISI 304
Texture	Spazzolatura in linea
Alimentazione	220-240 V; 50/60 Hz
Dimensioni	1154x560 mm
Dimensioni base	120cm
Elemento riscaldante	5 fuochi
Ritagliare	1134x540 mm
Griglie	Griglie in ghisa e coprispartifiamma smaltati
Larghezza	115 cm
Potenza totale	11.700 W
Ausiliare	1.000 W

Semirapido	2x1.750 W
Rapido	3.000 W
Doppio	4.200 W
Impostazioni di alimentazione	9 settaggi di potenza per zona
Sicurezza	Valvolatura di sicurezza con termocoppia ad intervento rapido
Tipo di accensione	Accensione elettrica sottomanopola
Tipo gas	Collaudato per installazione con Gas metano, set ugelli GPL inclusi.
Tipologia	Piano Cottura a Gas

IN DOTAZIONE

1 x Porta Wok in Ghisa 9601 727

DATI TECNICI

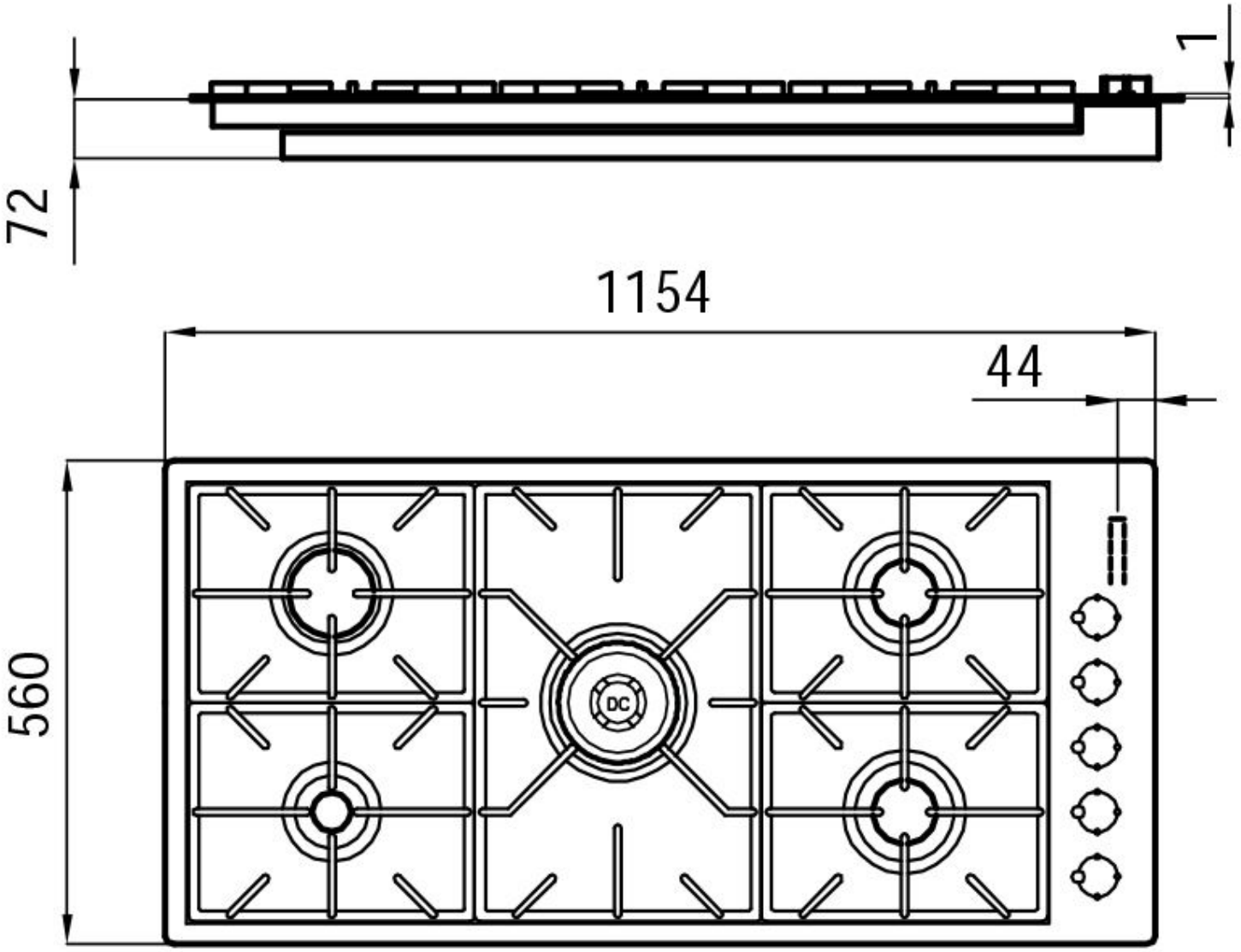

GALLERIA FOTOGRAFICA

IN DOTAZIONE

Porta Wok in Ghisa
9601 727